PROJEKT WYKONAWCZY
KONSTRUKCJA
SCHODY SCH-2
skala 1:25

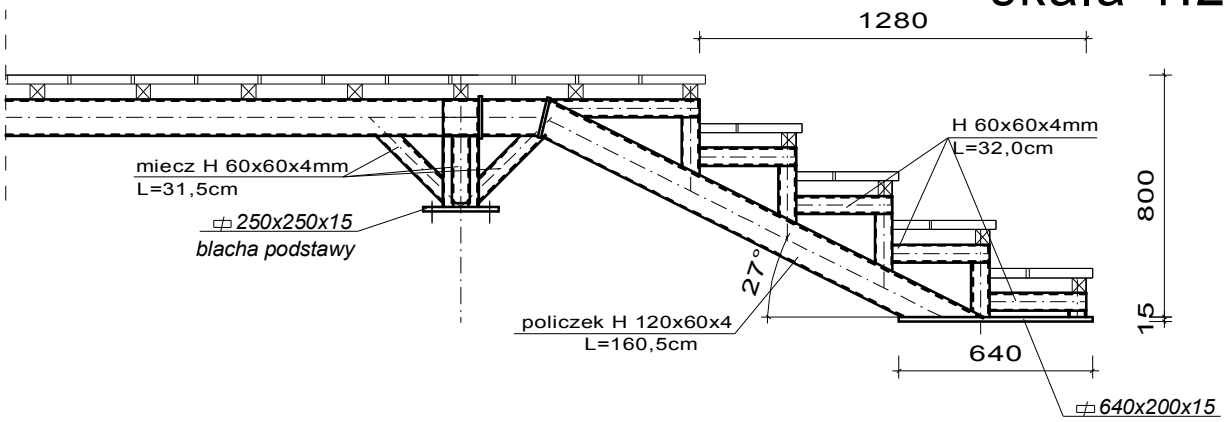

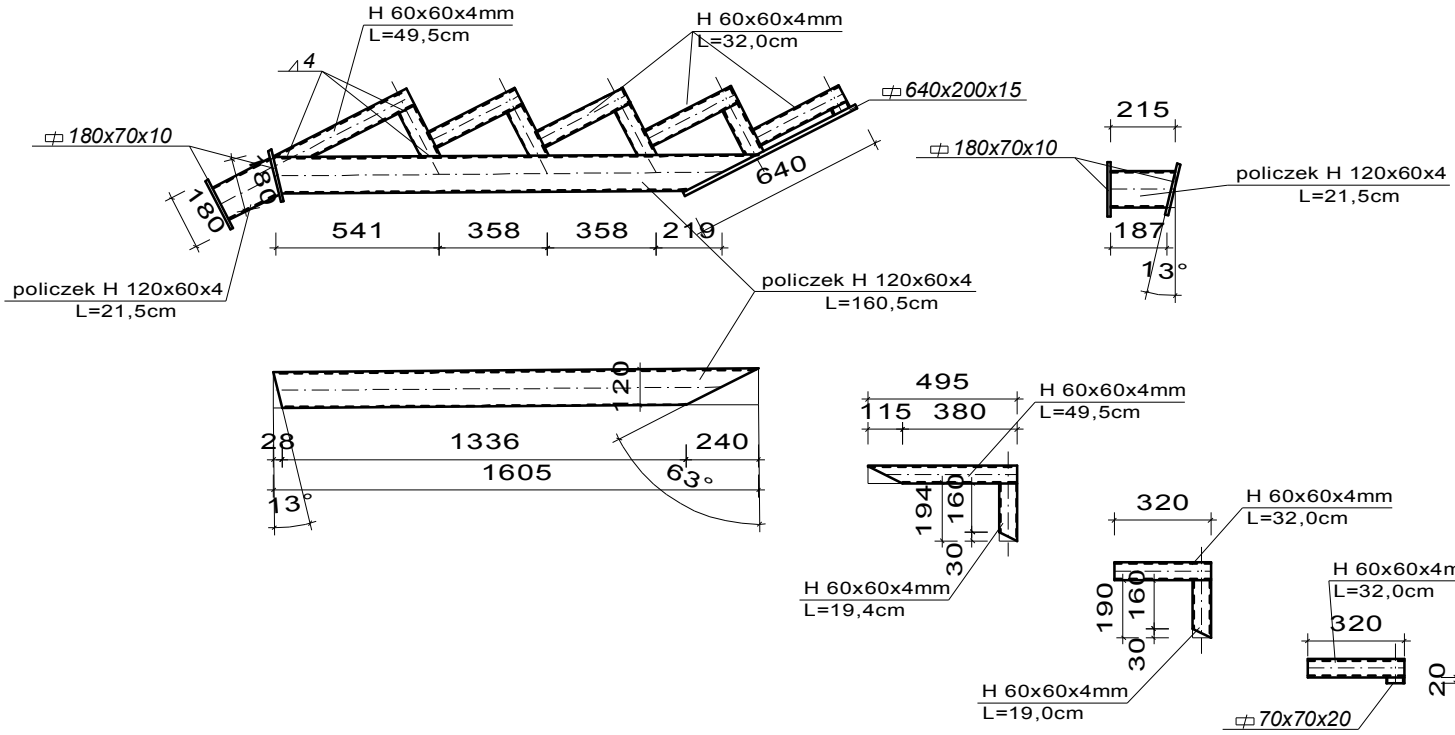

GRUBOŚĆ SPOIN NIEOZNACZONYCH a=5mm
STAL St3S
ELEKTRODY ER 146
DESKI/LEGARY KOMPOZYTOWE

ZAMOŚĆ / MARZEC 2017r

PRZEDMIOT:	SCHODY SCH-2		NUMER KOLEJNY:
PRZEDSIĘWZIĘCIE:	Zachowanie i udostępnienie najatrakcyjniejszych elementów dziedzictwa naturalnego w Krasnobrodzie		K11
OBIEKT:	TARAS WIDOKOWY		SKALA 1:25
INWESTOR:	GMINA KRASNOBRÓD, ul. 3 MAJA 36, 22-440 KRASNOBRÓD		
PROJEKTOWAŁ / KONSTRUKCJA:	mgr inż. TOMASZ NOWIŃSKI	upr. nr LUB/0117/POOK/06	
SPRAWDZIŁ/ KONSTRUKCJA:	mgr inż. MICHAŁ CYMIŃSKI	upr. nr LUB/0210/PWOK/09	